Schichtenladespeicher Typ HRB-F email

Bezeichnung:
Mehrzweck-Flanschboiler Typ HRB-F, geeignet für Einsatz im Trinkwasser, für Ladung über Plattentauscher.

Material: Qualitätsstahl ST 37/2

Innenbehandlung:
Glasemailliert

Betriebsdruck max.: 6,0 bar

Sprührohr-Vertreiler: bis max. 7,0 m3/h ausgelegt

Isolation:
hochwertige Wärmeisolierung aus FCKW-freiem 100/120 mm Faser Vlies, dadurch energiesparend und umweltfreundlich, werksseitig montiert
Farbe silber RAL 9006

Zubehör:
1 Thermometer

Symbolfoto

Typ	Energie-effizienzklasse	Inhalt	Höhe	Durchmesser	Artikel Nr.
HRB F email	C	600	1950	650/850	1693543
HRB F email	C	800	1990	790/1000	1693545
HRB F email	C	1000	2169	790/1000	1693546
HRB F email	C	1250	2240	900/1100	1693549
HRB F email	C	1500	2120	1000/1200	1693548
HRB F email	C	2000	2350	1100/1300	1693547

Technische Daten - Massblatt

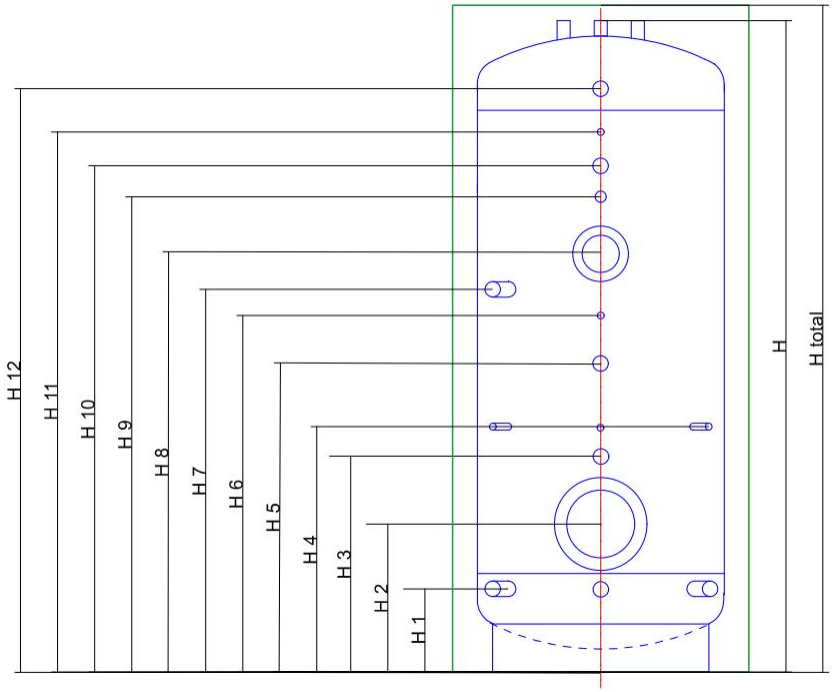

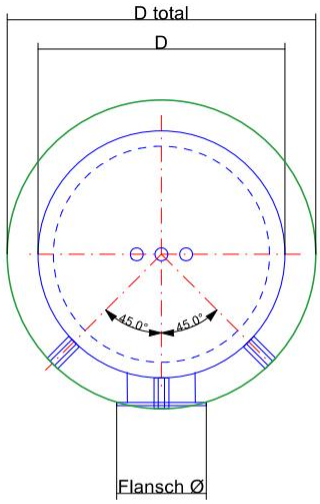

*HRB-F 600 Liter hat ALLE Anschlüsse Mitte

Speicherinhalt			Liter	600	800	1000	1250	1500	2000
Durchmesser ohne Isolation	D	Ø	mm	650	790	790	900	1000	1100
Durchmesser mit Isolation	D total	Ø	mm	850	1000	1000	1100	1200	1300
Höhe ohne Isolation	H		mm	1900	1940	2140	2190	2070	2300
Höhe mit Isolation	H total		mm	1950	1990	2190	2240	2120	2350
Flanschgrösse	Flansch Ø		mm	Ø 180	Ø 300/180	Ø 300/180	Ø 300/180	Ø 300/180	Ø 300/180
Kaltwasser	H1	2" IG	mm	210	175	175	200	220	235
Anschluss	H3	2" IG	mm					750	750
Fühler	H4	1/2 IG	mm	310	480	480	480	550	560
Anschluss	H5	2" IG	mm	600	900	1000	1020	1050	1200
Fühler	H6	1/2 IG	mm	1100	1050	1150	1170	1150	1350
Anschluss	H7	2" IG	mm	1350	1175	1175	1200	1200	1235
Zirkulation	H9	1" IG	mm	1350	1400	1600	1620	1450	1650
Anschluss	H10	2" IG	mm					1650	1800
Thermometer	H11	1/2 IG	mm	1650	1650	1850	1870	1750	1950
Warmwasser	H12	2" IG	mm	1950	1765	1965	1990	1850	2065
Kippmass			mm	1960	1990	2190	2260	2120	2355
Gewicht			KG	145	188/42	204/45	247/46	304/48	359/59